საპროექტო წყალსადენის ჭა
(ურდულით)
d=1.0 მ; $H_{სრ}$=1.80 მ
ჭრილი I-I

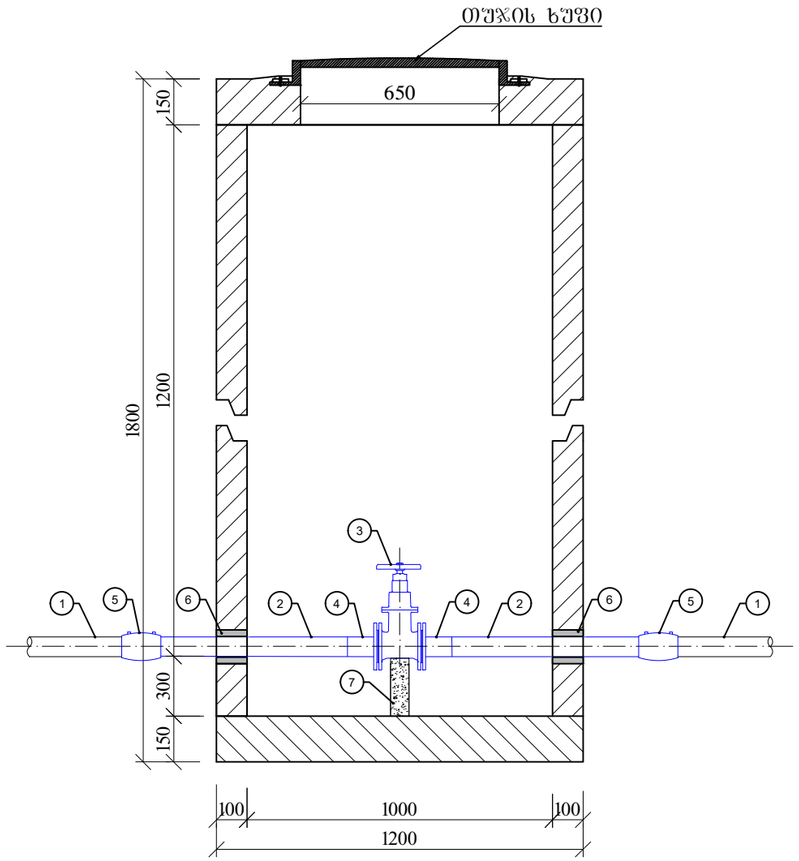

ექსპლიკაცია

1. არსებული პოლიეთილენის D 63 მმ მილი;
2. საპროექტო პოლიეთინელის მილი PE100 SDR11 PN16 D 63 მმ;
3. ურდული D 50 მმ PN16;
4. პოლიეთილენის ადაპტორი მილტუჩით d 63 მმ;
5. პოლიეთილენის შემაერთებელი ელ. ქურო d 63 მმ;
6. ჩობალი d 114 მმ (ძენძით ამოვსება);
7. ბეტონის სადგამი 100X100X300 მმ;

გეგმა

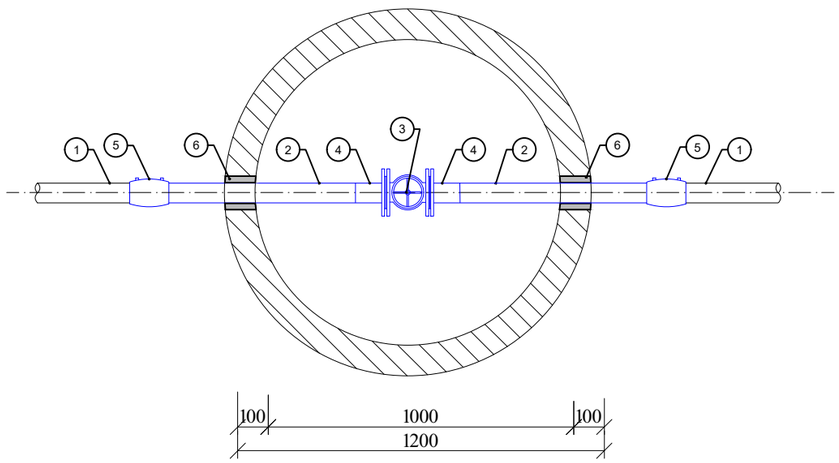

ფორმატი	სტადია	ვარიანტი
A3	მ.პ.	1

პირობითი აღნიშვნები:

შენიშვნები:

1. საერთო მონაცემები იხ. განმარტებით ბარათში.
2. თხრილის გათხრისას და სამონტაჟო სამუშაოების წარმოებისას დაცული იქნას უსაფრთხოების წესები.

დამკვეთი	ბიზნესსენტრი
დაკვეთა	-
შემსრულებელი	შ.პ.ს. "ჯორჯიან უოთერ ენდ ფაუერი" თბილისი, მეღია (მზია) ჯუღელის ქ №10 ტექნიკური ექსპერტიზის და პროექტირების დეპარტამენტი-საპროექტო სამსახური

რეაბ. სამსახ. უფროსი	თ. სალია	
პროექტის ხელმძღვანელი	ე. გვარამაძე	
შესრულა	ე. გვარამაძე	
შეამოწმა	მ. მოდებაძე	

პროექტი	არსებულ ქსელზე ჭის მოწყობა (ურდულით)
თარიღი	ივნისი 2021
ნახაზი	არსებულ პოლიეთილენის d=63 მმ მილზე ჭის მოწყობა d=50 მმ ურდულით

მასშტაბი	ფურცელი №	ფურცლები
-	6-1	